モデル：X-ADR250B100B-SAE53D12 データシート

・可動範囲 130 x 100mm または 250x 100mm
・内蔵リニアエンコーダ性能：分解能 1nm、精度 5μm、繰り返し精度 500nm、最小移動ピッチ 50nm
・超静音リニアモーターは 750mm / s の最高速度を提供し、メンテナンスフリーです
・µManager 顕微鏡ソフトウェアによるサポート
・内蔵コントローラにより、1 本のケーブルで、他の Zaber 製品とデイジーチェーン接続できます
・デジタル入力：1 点　デジタル出力 2 点付

X-ADR-AE シリーズ概要

Zaber の X-ADR-AE シリーズ顕微鏡ステージは、倒立顕微鏡の手動ステージの代替品として、またはスキャンステージとしてのスタンドアロン操作用に設計されています。 非接触リニアモーターと光学式リニアエンコーダを備えたこれらのステージは、従来のスクリュー駆動ステージよりもパフォーマンスが飛躍的に向上し、速度、精度、信頼性が最も重要な要求の厳しいアプリケーションに適しています。

コンパクトなコントローラがステージに直接組み込まれているため、ベンチスペースが節約され、1 本のフレックス定格ケーブルを介してステージに電力を供給して制御できます。 X-ADR-AE デバイスには、外部システムとインターフェースするためのデジタル入力と 2 つのデジタル出力も含まれています。イベント駆動型トリガーシステムを使用すると、I / O、時間、または動きの刺激に基づいて、デバイスをスタンドアロン操作用にプログラムできます。

取り付けアダプターは、ブレッドボードおよび最も一般的な顕微鏡に使用できます。 リクエストに応じて、カスタムアダプターとプレートを利用できます。

X-ADR250B100B-SAE53D12 図面

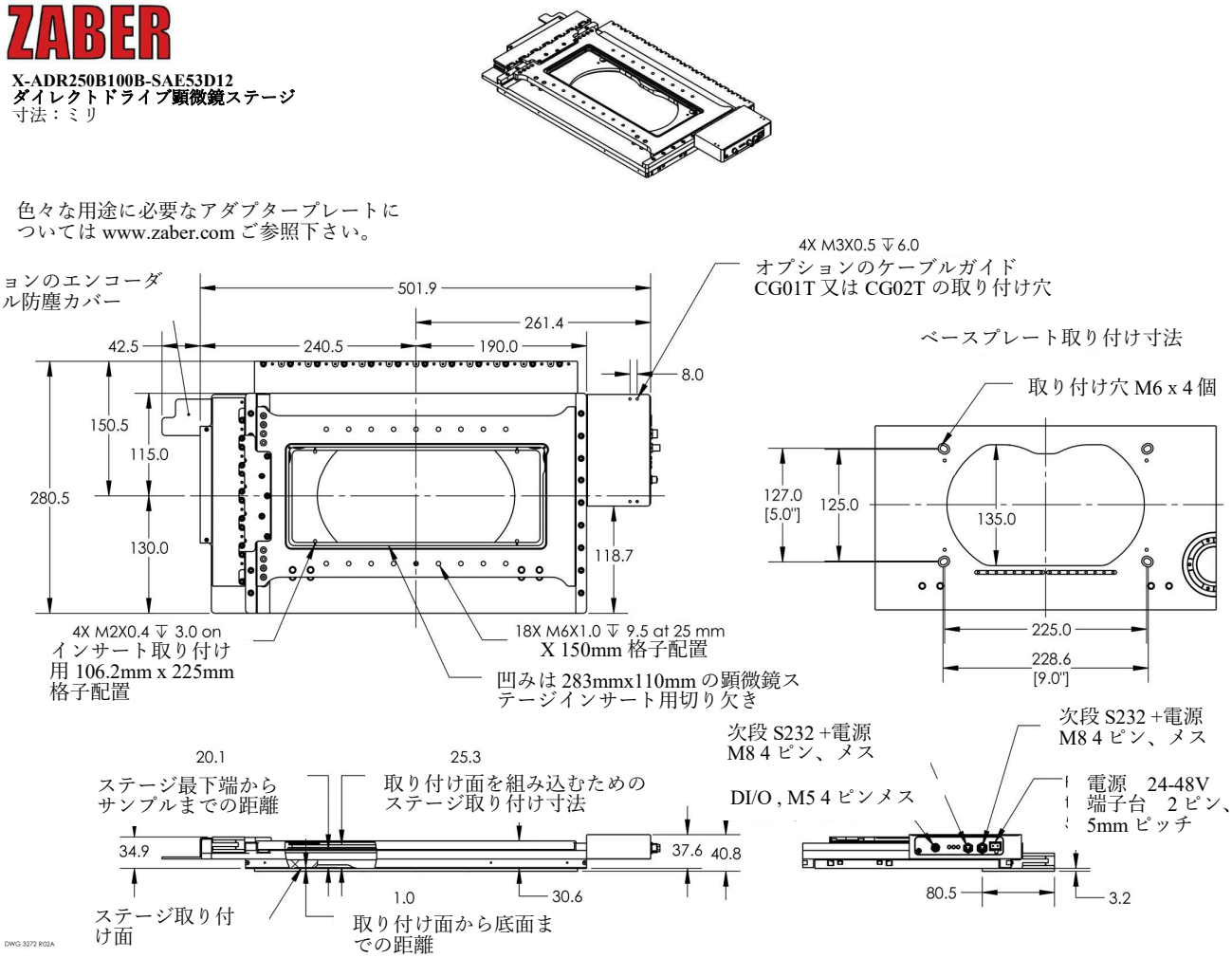

X-ADR250B100B-SAE53D12
Direct Drive XY Microscope Stage
dimensions in mm

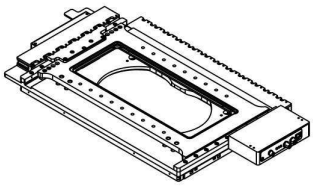

軸	各軸ストローク	最長ハードストップ長	最短ハードストップ長
上段軸	100.0	105.0	55.0
下段軸	250.0	260.0	140.0

ハードストップの移動制限は、スペースに制約のあるアプリケーションの場合、5 mm 刻み（上軸）と 10 mm 刻み（下軸）で減らすことができます。

両軸プラス側強制停止位置

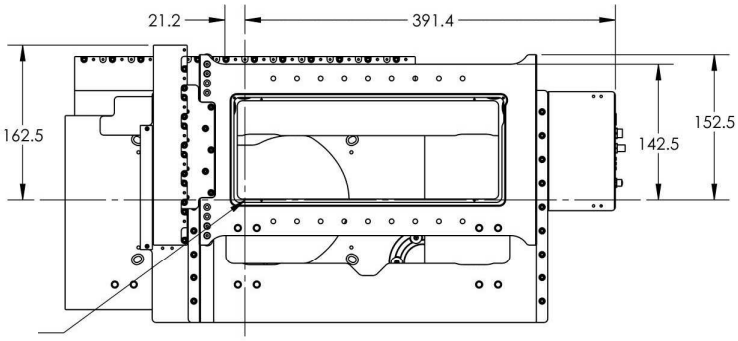

両軸マイナス側強制停止位置

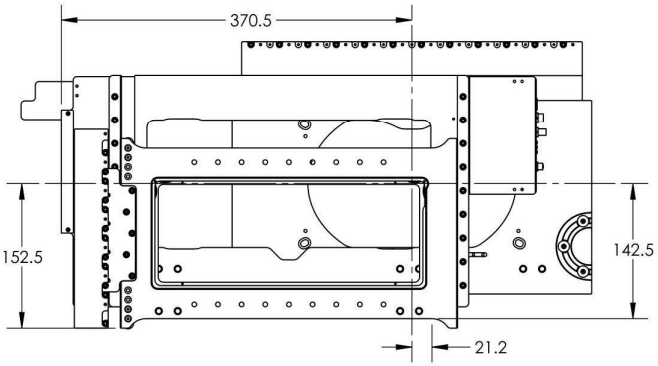

DWG 3272 R02A

X-ADR250B100B-SAE53D12 仕様諸元

仕様	データ値	代替値
組み込みコントローラ	有り	
X 軸可動範囲	250 mm	9.843"
Y 軸可動範囲	100 mm	3.937"
精度 (同一方向)	5 µm	0.000197"
繰り返し精度	< 0.5 µm	< 0.000020"
最小移動単位	50 nm	
最高速度	750 mm/s	29.528"/s
最低速度	0.61 nm/s	
速度分解能	0.61 nm/s	
エンコーダタイプ	リニアアナログエンコーダ	
エンコーダカウントサイズ	1 nm	
最大トルク	20 N	4.5 lb
最大連続トルク	13 N	2.9 lb
通信インターフェース	RS-232	
通信プロトコル	Zaber ASCII (初期値)	
最大中心荷重	30 N	6.7 lb
最大カンチレバー荷重	500 N-cm	708.1 oz-in
ガイドタイプ	クロスローラベアリング	
ピッチ	0.025°	0.436 mrad
ロール	0.01°	0.174 mrad
ヨー	0.01°	0.174 mrad
最大電流消費	2300 mA	
電源電圧	24-48 VDC	
モータタイプ	ムービングマグネットトラックリニアモーター	
力定数	5.5 N/A	1.2 lbs/A
データケーブル結線	ロック式 4-ピン M8	
リミット又はホーム検出	光学式インデックスマーク	
可動軸数	2	
LED 表示	有り	
取り付けインターフェース	個別の取り付けアダプター 利用可能	

仕様	データ値	代替値
操作温度範囲	0 ～50 °C	
真空互換	無し	
RoHS 互換性	あり	
CE 準拠	準拠	
デジタル入力	1	
デジタル出力	2	
重量	6.2 kg	13.669 lb

X-ADR-AE シリーズチャート

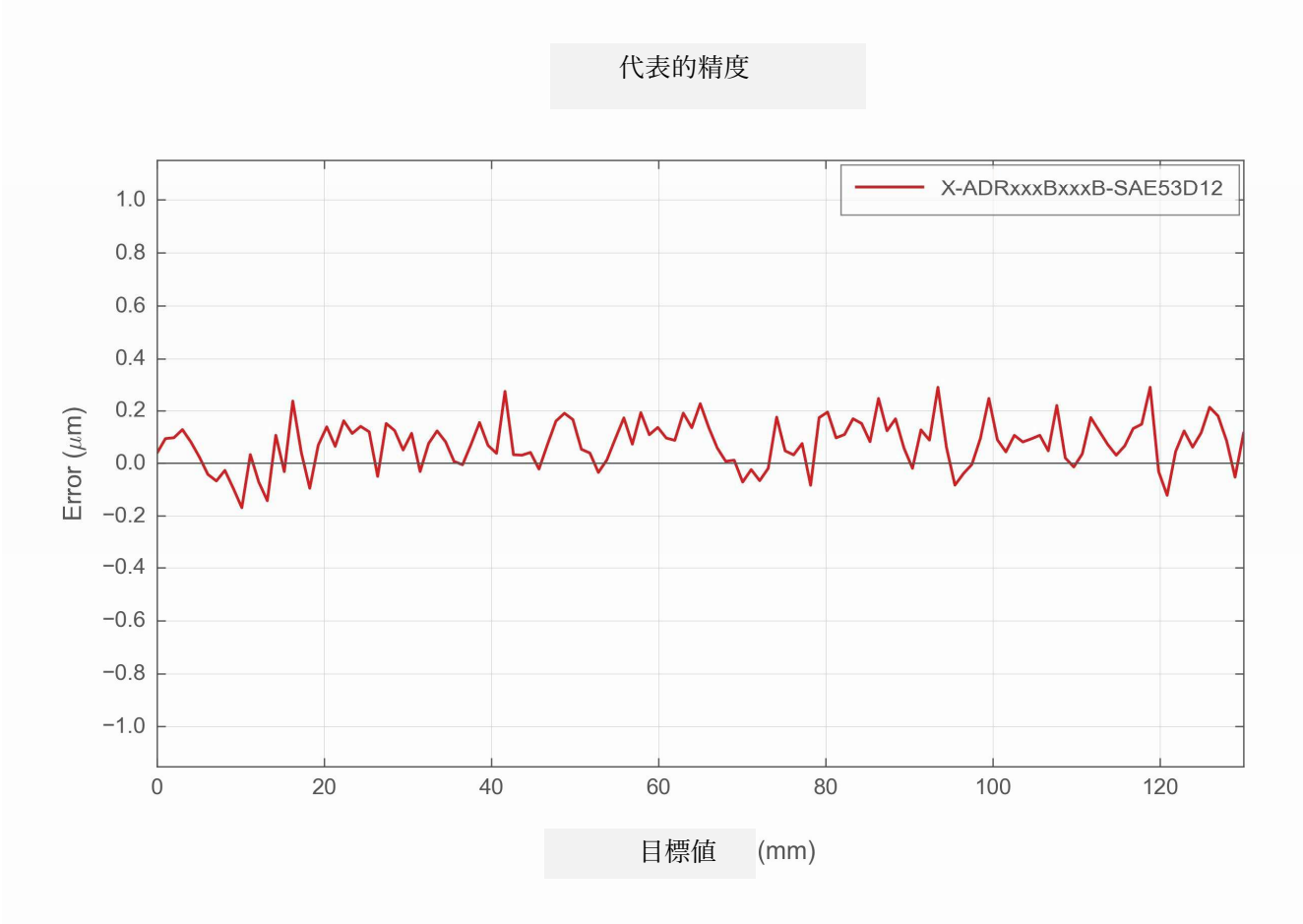

代表的インクレメンタル（増分）動作

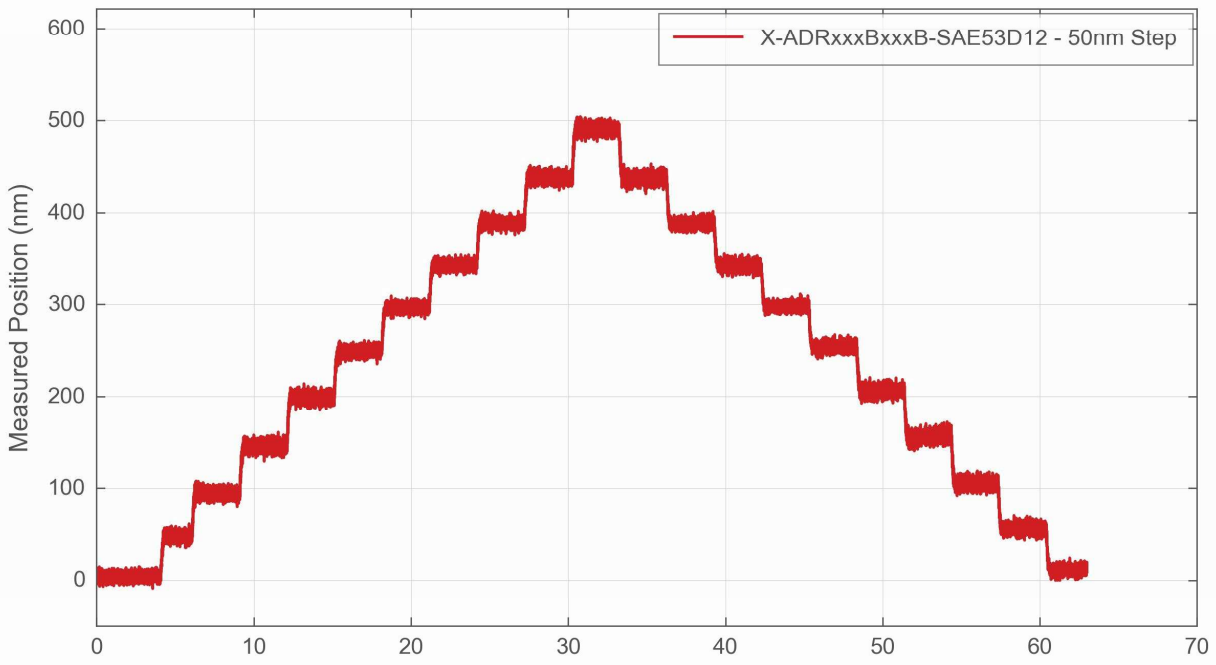

経過時間 (s)

テクノロジーリンク株式会社
TECHNOLOGYLINK,LTD.
〒171-0022 東京都豊島区南池袋 3-18-35
OK ビル 2 階
Tel: 03-5924-6750 Fax:03-5924-6751
E-mail: sales@technology-l.com
URL: http://www.technology-link.jp